Feuille de données techniques: Wilo-MultiCargo MC 304 (1~230 V)

Performances hydrauliques

n = 2 900 tr/min

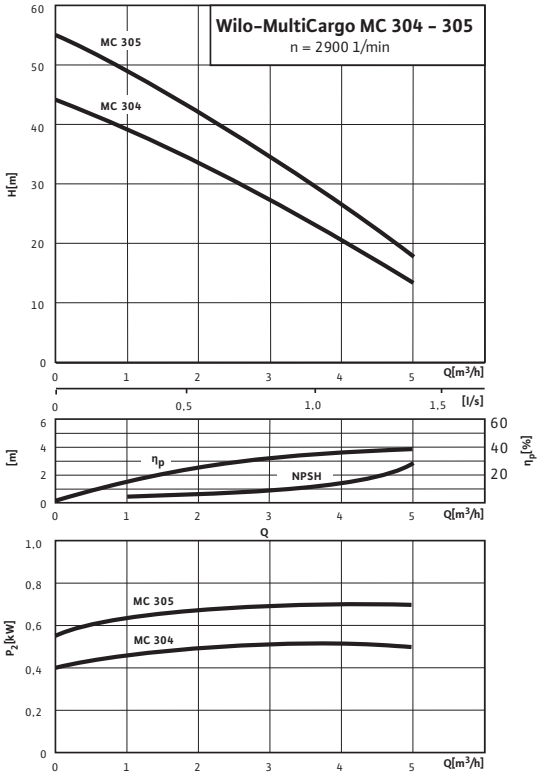

Plan d'encombrement

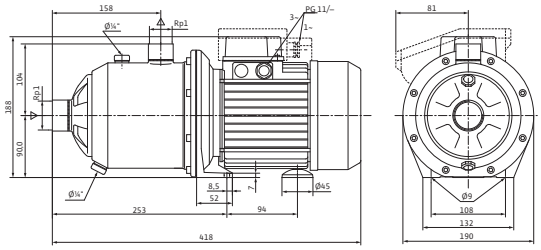

Fluides admissibles (autres fluides sur demande)

Eau pure sans particules solides	•
Eau de refroidissement, eau chaude sanitaire, eaux pluviales,	•

Puissance

Hauteur d'aspiration max.	*H*	8 m
Pression d'alimentation max.	*H*	4 bar
Température du fluide	*T*	+5...+35 °C
Température ambiante max.	*T*	40 °C
Exécution standard pour pression de service	p_{max}	8 bar
Vitesse nominale	*n*	2900 tr/min

Moteur/électronique

Indice de protection		IP X4
Classe d'isolation		F
Passe-câbles à vis		1x11 PG
Puissance absorbée	P_1	0,91 kW
Alimentation réseau		1~230 V, 50 Hz

Raccords de tuyau

Diamètre nominal de raccord, au côté refoulement	Rp 1
Diamètre nominal de raccord, au côté aspiration	Rp 1

Matériaux

Corps de pompe	1.4301
Roue	Noryl
Arbre de la pompe	1.4028 [AISI420F]
Garniture mécanique	carbone/céramique
Cellules (corps d'étage)	Noryl
Diffuser/Injector	–
Joint d'étanchéité	NBR

Informations de commande

Fabricant		Wilo
Type		MC 304
N° de réf.		4041176
Poids env.	*m*	10 kg

Dimensions et plans d'encombrement: Wilo-MultiCargo MC 304 (1~230 V)

Plan d'encombrement

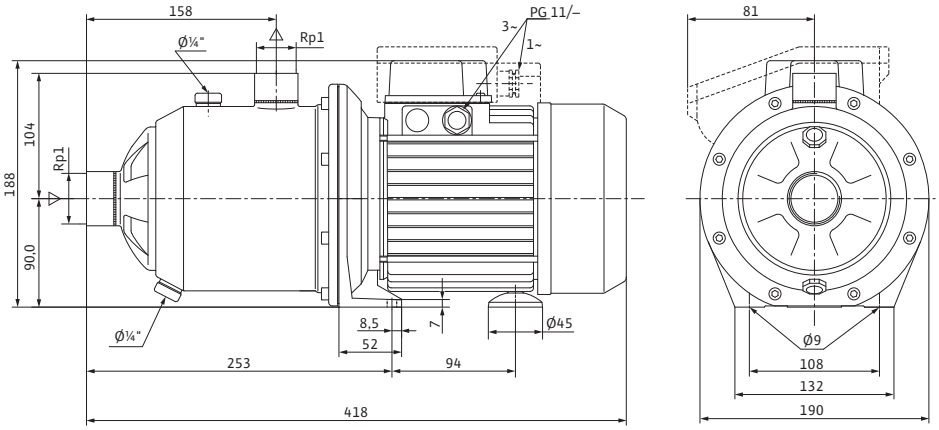

Performances hydrauliques: Wilo-MultiCargo MC 304 (1~230 V)

Performances hydrauliques

n = 2 900 tr/min

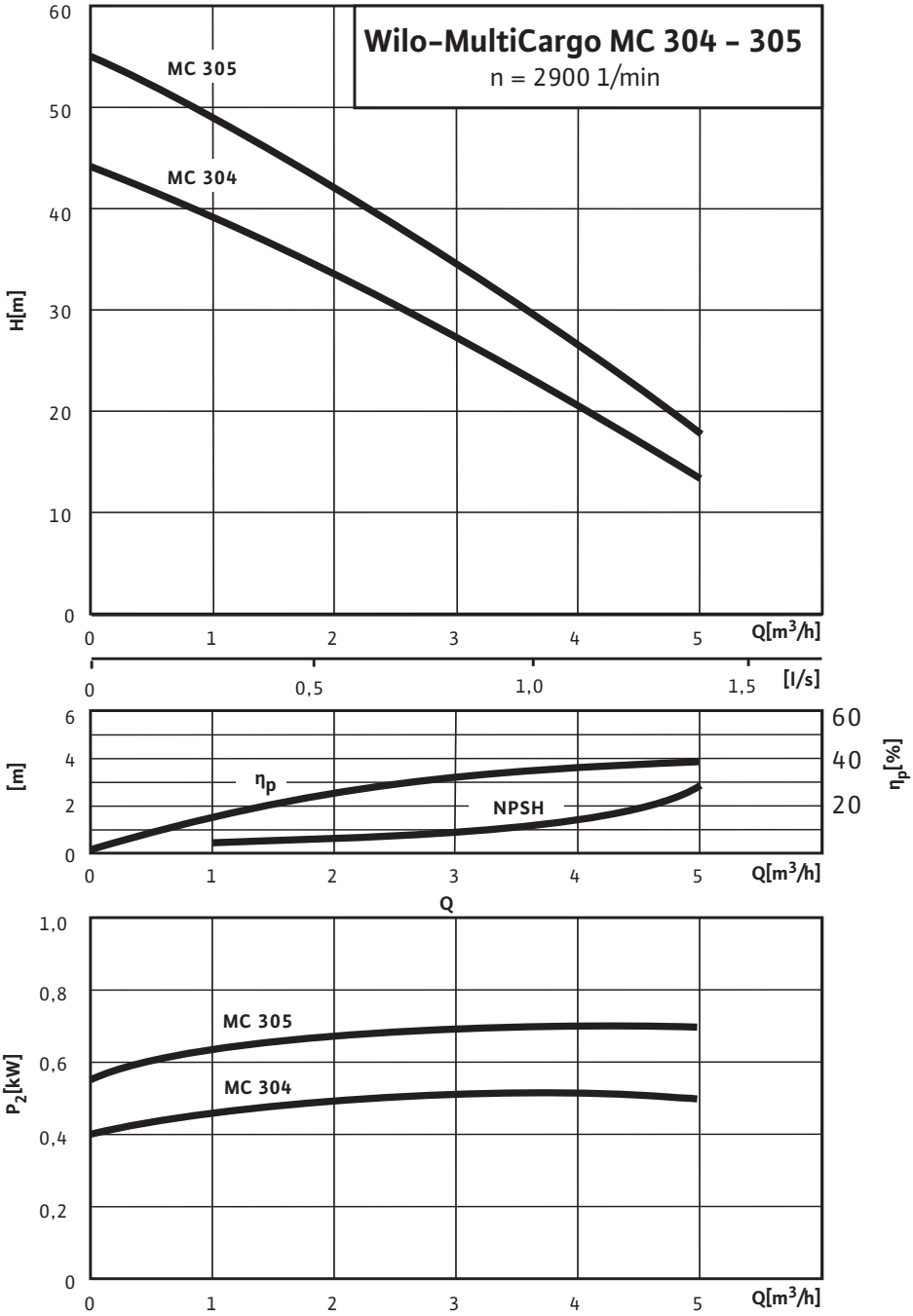

Informations de commande: Wilo-MultiCargo MC 304 (1~230 V)

Informations de commande

N° de réf.		4041176
Numéro EAN		4016322482499
Couleur		vert/argent
Quantité minimum de commande		1
Quantité minimum de commande (unité)		PCE
Poids (net)	*kg*	8.4
Longueur (nette)	*mm*	418
Largeur (nette)	*mm*	190
Hauteur (nette)	*mm*	188
Poids (brut)	*kg*	9.9
Longueur (brute)	*mm*	600
Largeur (brute)	*mm*	260
Hauteur (nette)	*mm*	280
Type d'emballage		Carton
Propriété de l'emballage		Emballage de vente
Pièce par palette		1
Quantité par layer		1

Descriptifs: Wilo-MultiCargo MC 304 (1~230 V)

Pompe multicellulaire horizontale, auto-amorçante de construction modulaire avec tubulure d'aspiration horizontale et bride de refoulement verticale.
Conduit d'aspiration hydraulique de conception nouvelle. Avec arbre moteur-pompe continu et garniture mécanique indépendante du sens de rotation.
Moteur triphasé ou monophasé directement raccordé par bride.
Protection moteur à assurer par le client pour le moteur triphasé.
Pour le moteur monophasé, protection thermique moteur intégrée et condensateur.
Toutes les pièces en contact avec le fluide résistent à la corrosion.

Matériaux

Corps de pompe: 1.4301

Roue: Noryl

Arbre de la pompe: 1.4028 [AISI420F]

Garniture mécanique: carbone/céramique

Cellules (corps d'étage): Noryl

Diffuser/Injector: –

Joint d'étanchéité: NBR

Fluides admissibles (autres fluides sur demande)

Eau pure sans particules solides: •

Eau de refroidissement, eau chaude sanitaire, eaux pluviales,: •

Eaux de pluie: •

Puissance

Hauteur d'aspiration max.: 8 m

Pression d'alimentation max.: 4 bar

Température du fluide: +5...+35 °C

Température ambiante max.: 40 °C

Exécution standard pour pression de service: 8 bar

Alimentation réseau monophasée, exécution standard: 230 V

Alimentation réseau triphasée, exécution standard: 400 V

Alimentation réseau triphasée application alternative sans supplément: 230 V

Fréquence du réseau: 50 Hz

Vitesse nominale: 2900 tr/min

Moteur/électronique

Indice de protection: IP X4

Classe d'isolation: F

Passe-câbles à vis: 1x11 PG

Puissance absorbée: 0,91 kW

Raccords de tuyau

Diamètre nominal de raccord, au côté refoulement: Rp 1

Diamètre nominal de raccord, au côté aspiration: Rp 1

Descriptifs: Wilo-MultiCargo MC 304 (1~230 V)

Informations de commande

Poids env.: 8,4 kg

Type: MC 304

N° de réf.: 4041176