KA51592

Evier Rétro CANOVA Vieux Bronze

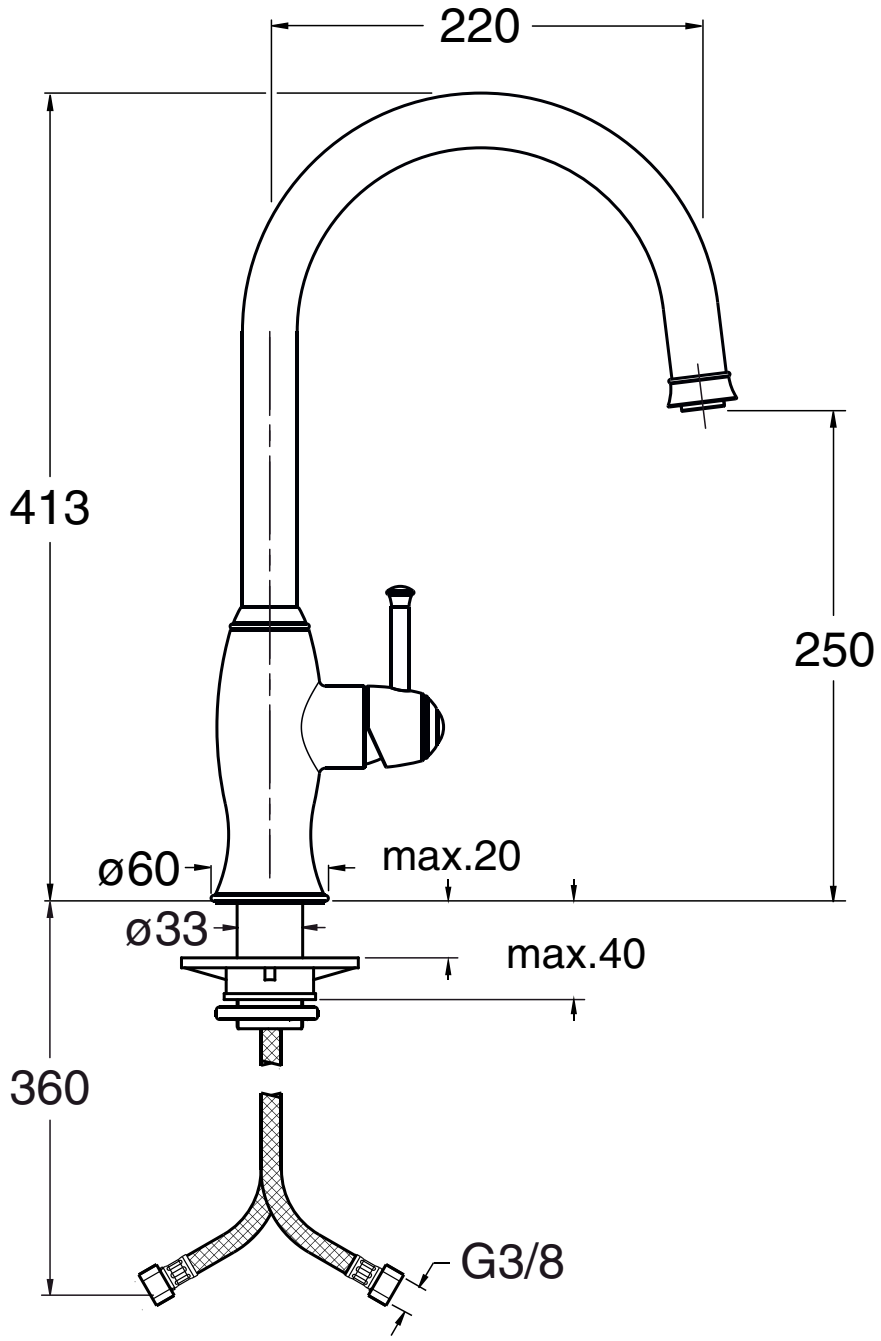

ondyna.fr
7 ZAC de la Donnière - 69970 Marennes - téléphone : +33 (0)4 72 78 85 10 - fax : +33 (0)4 72 78 85 11 - commandes@ondyna.fr